KOOLAIR

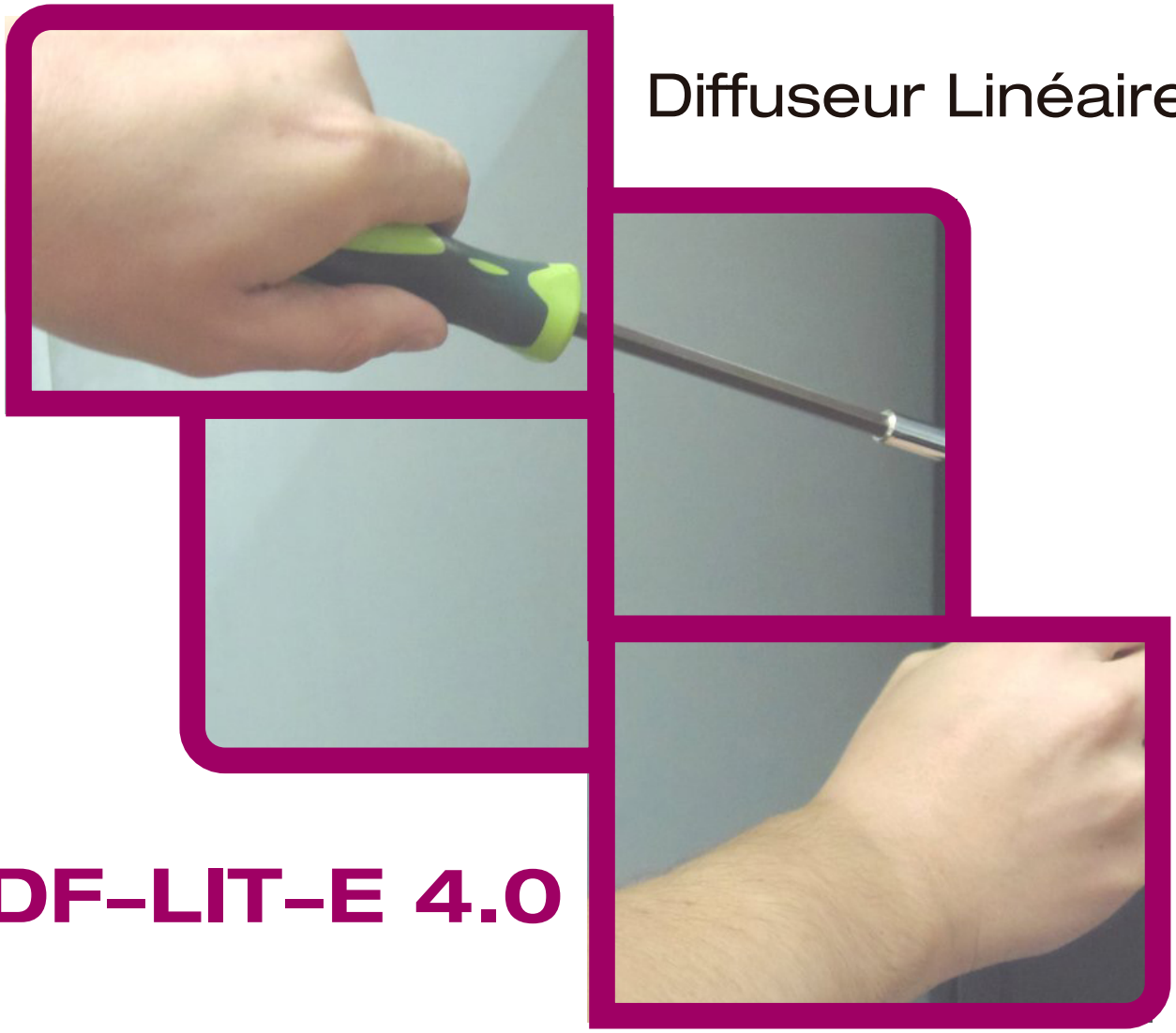

Diffuseur Linéaire

DF-LIT-E 4.0

Instructions de montage

www.koolair.com

Diffuseur à fente non apparente DF-LIT-E 4.0
Instructions de montage

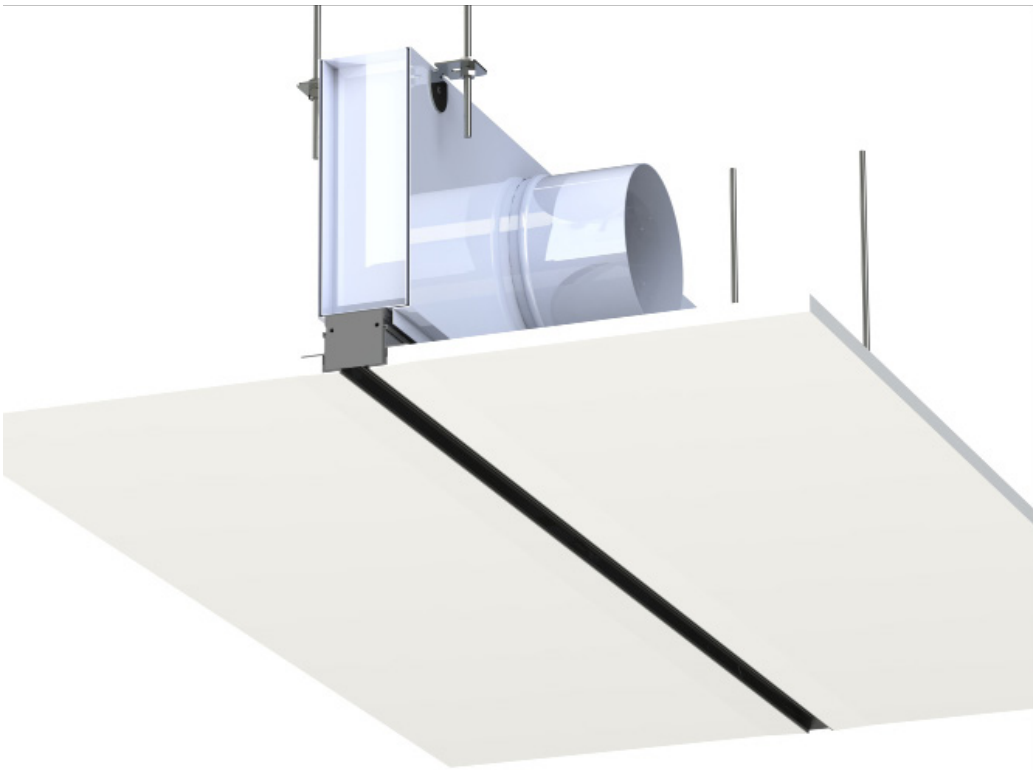

DF-LIT-E 4.0
Instructions de montage

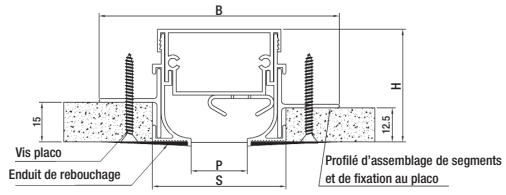

P (mm)	S (mm)	B (mm)	H (mm)
15	43	81	39
20	48	86	39
33	68	107	39
40	88	126	47
50	98	136	47

Unité mm

Description
Diffuseur à fentes non apparente, marque KOOLAIR, modèle DF-LIT-E 4.0, pour installation sur faux plafonds continus en plâtre ou à panneaux suspendus. Il se caractérise par l'absence de profilés apparents, pour être pratiquement invisible et pour s'adapter à la perfection aux installations continues, en conférant un haut niveau esthétique lors de la mise en œuvre. Fabrication possible avec différentes largeurs de fente en fonction du débit de soufflage ou de reprise par mètre linéaire.

Matériaux
Diffuseur fabriqué en aluminium extrudé.

Finitions
RAL 9005 (autres finitions consulter).

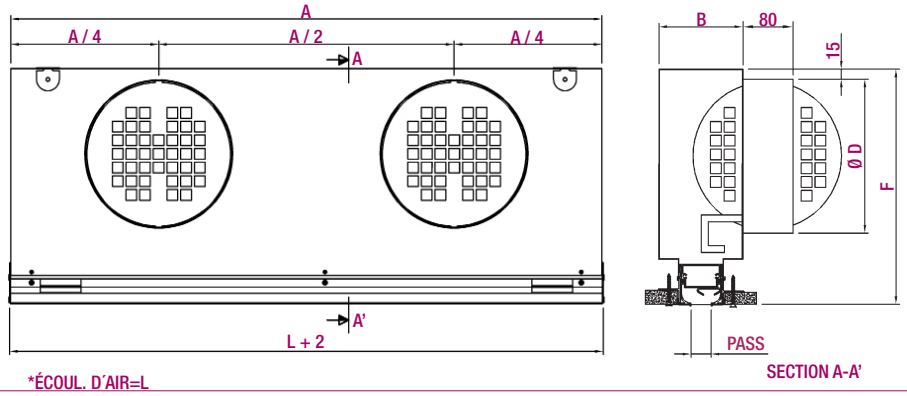

*ÉCOUL. D´AIR=L

1 PIQUAGE POUR L ≤ 1200 mm
2 PIQUAGES POUR L > 1200 mm

LONGEUR ÉCOUL.	NOMINAL	L	A	B	Ø D	F	NBRE PIQUAGES
15	600	600	598	63	125	200	1
	1000	1000	998				
	1200	1200	1198				
	1500	1500	1498				2
	1800	1800	1798				
	2000	2000	1998				
20	600	600	598	68	160	235	1
	1000	1000	998				
	1200	1200	1198				
	1500	1500	1498				2
	1800	1800	1798				
	2000	2000	1998				
33	600	600	598	90	160	235	1
	1000	1000	998				
	1200	1200	1198				
	1500	1500	1498				2
	1800	1800	1798				
	2000	2000	1998				
40	600	600	598	110	200	275	1
	1000	1000	998				
	1200	1200	1198				
	1500	1500	1498				2
	1800	1800	1798				
	2000	2000	1998				
50	600	600	598	120	200	275	1
	1000	1000	998				
	1200	1200	1198				
	1500	1500	1498				2
	1800	1800	1798				
	2000	2000	1998				

DF-LIT-E 4.0
Instructions de montage

ORIENTATION DE L'AIR

SOUFFLAGE A

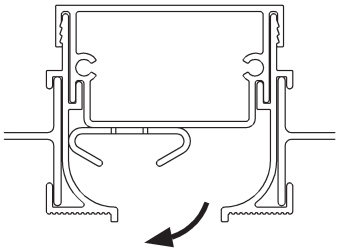

Position de la lame déflectrice d'air pour une diffusion horizontale vers la gauche

SOUFFLAGE B

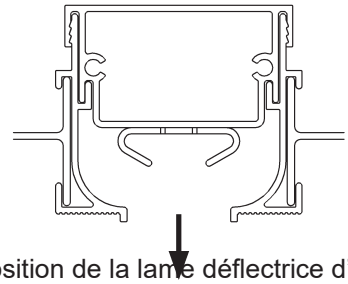

Position de la lame déflectrice d'air pour une diffusion verticale

SOUFFLAGE C

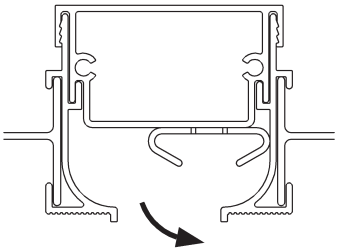

Position de la lame déflectrice d'air pour une diffusion horizontale vers la droite

OPTION A : MONTAGE SUR PLAFOND OUVERT (DIFFUSEUR ET DIFFUSEUR + PLÉNUM)

1.- Suspendre le diffuseur ou l'ensemble diffuseur-plénum à des tiges filetées scellées à la dalle de l'étage du dessus.

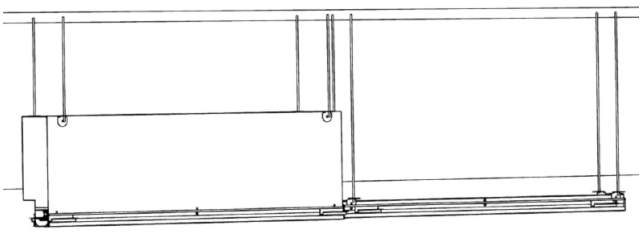

2.- En jouant sur les tiges filetées, régler la hauteur de l'ensemble pour que la partie inférieure du diffuseur se retrouve à la même hauteur que la face inférieure du plafond.

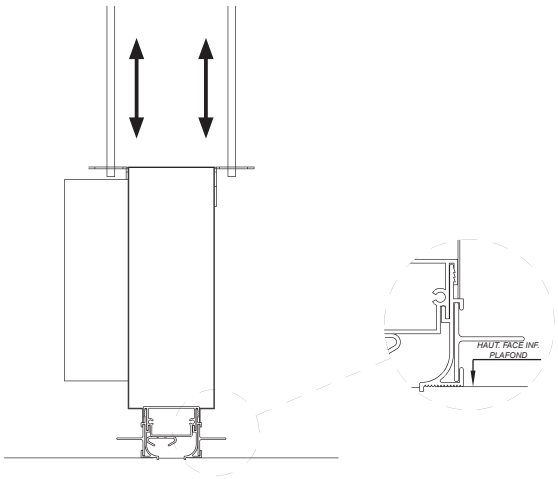

DF-LIT-E 4.0
Instructions de montage

3.- Le profilé de fixation/formation de lignes permet de s'appuyer sur des plaques de 12,5 et 15 mm d'épaisseur.

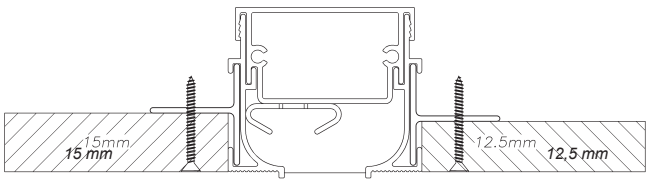

4.- Il est recommandé de placer la structure secondaire à une distance maximale de 150 mm de la partie extérieure du diffuseur.

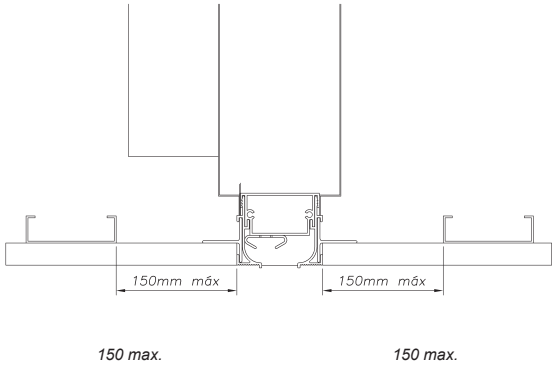

5.- Couper la plaque de plâtre en deux parties et mettre ces dernières en appui contre le diffuseur et le profilé de fixation/formation de lignes.

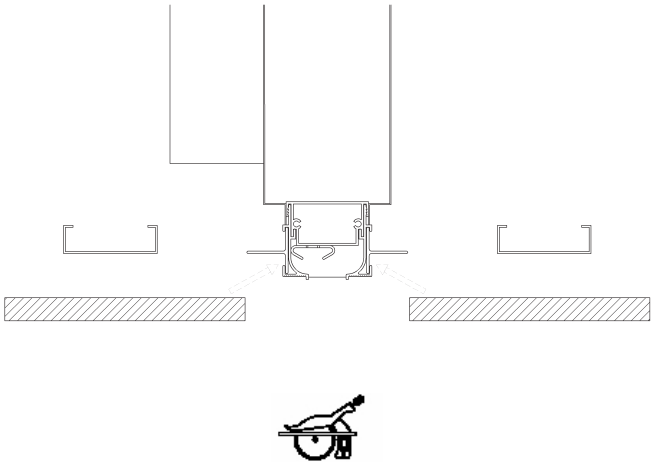

6.- Tirer légèrement sur le diffuseur vers le bas et visser les plaques au profilé de fixation.

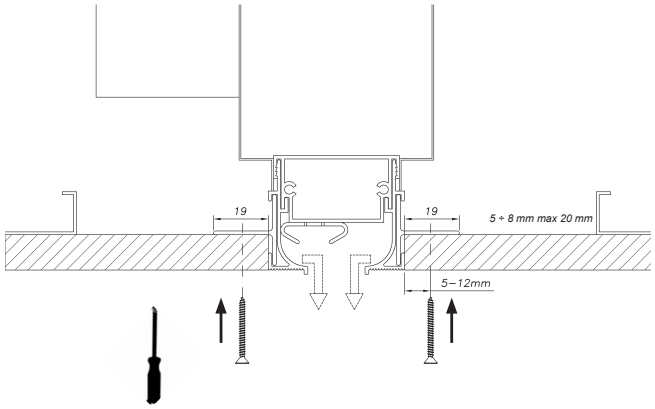

DF-LIT-E 4.0
Instructions de montage

7.- Aligner les diffuseurs à monter. Faire glisser le profilé de fixation/formation de lignes jusqu'à ce que la pièce se retrouve au contact des deux diffuseurs de manière à permettre un alignement optimal. Les diffuseurs pourvus d'un cache final doivent être installés en bout de ligne.

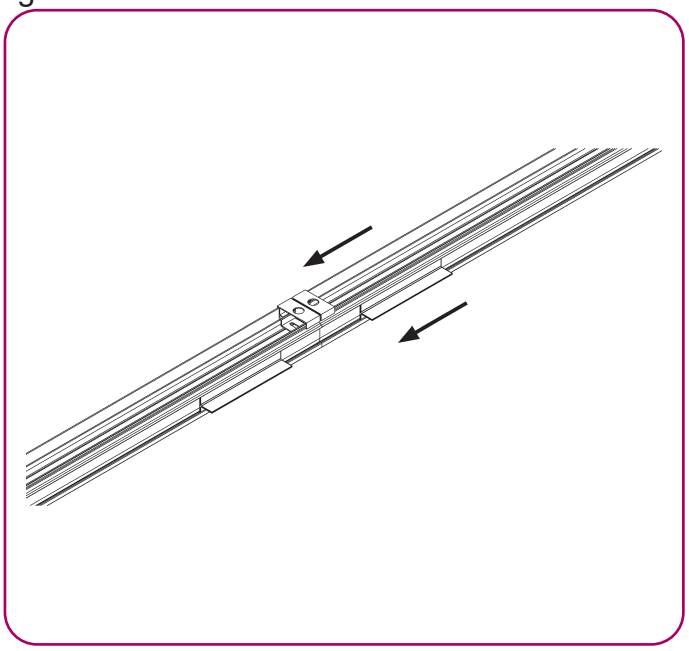

8.- Après avoir aligné deux diffuseurs adjacents à l'aide du profilé, fixer le tout en utilisant une vis autotaraudeuse.

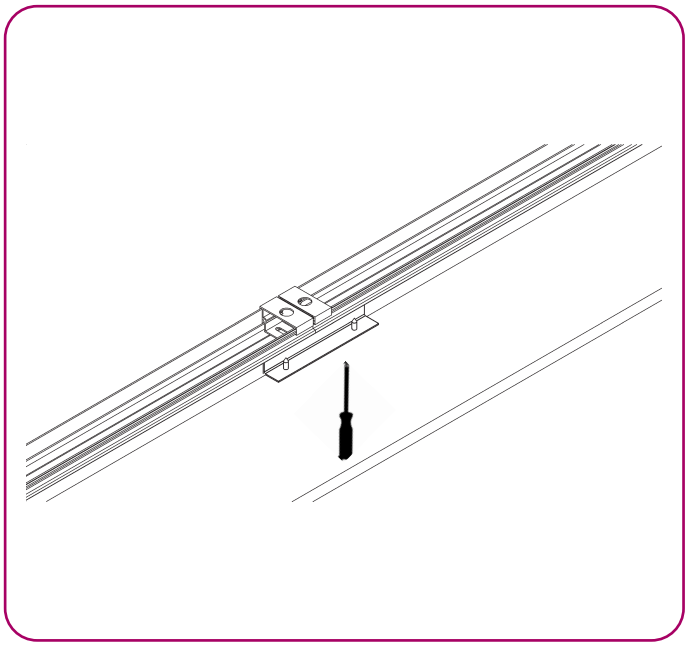

9.- Enduire la surface inférieure du diffuseur contre les plaques de plâtre, appliquer une bande à joint sur la surface enduite et recouvrir le tout d'enduit de finition.

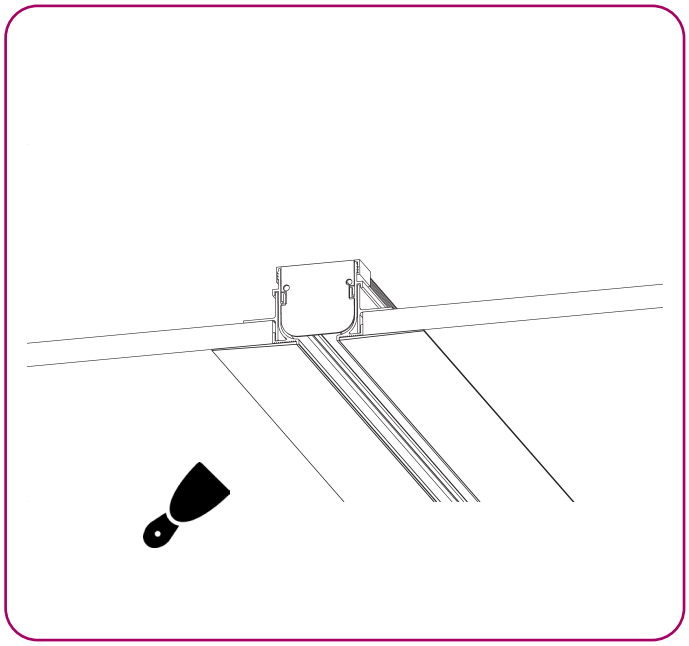

DF-LIT-E 4.0
Instructions de montage

10.- Réglage possible depuis le local. Retirer à la main les bouchons présents sur l'ailette.

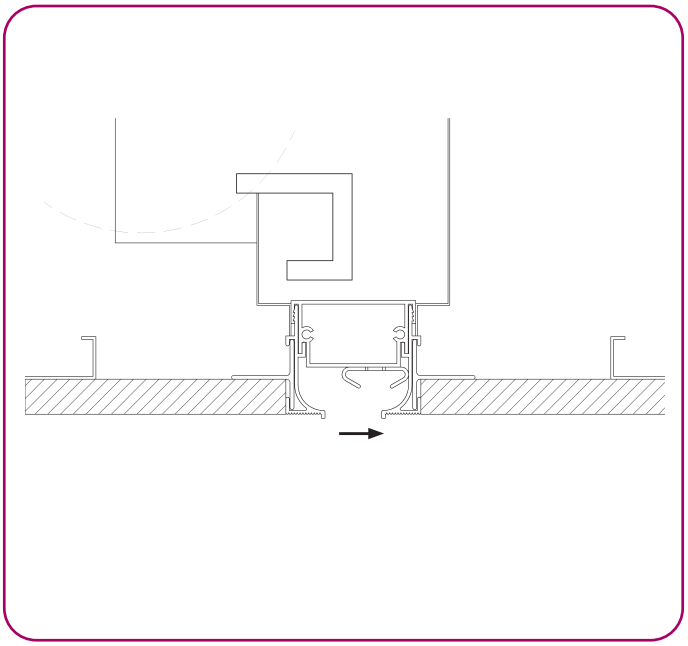

11.- Déplacer l'ailette jusqu'à ce que l'orifice se retrouve en face de la tige de réglage.

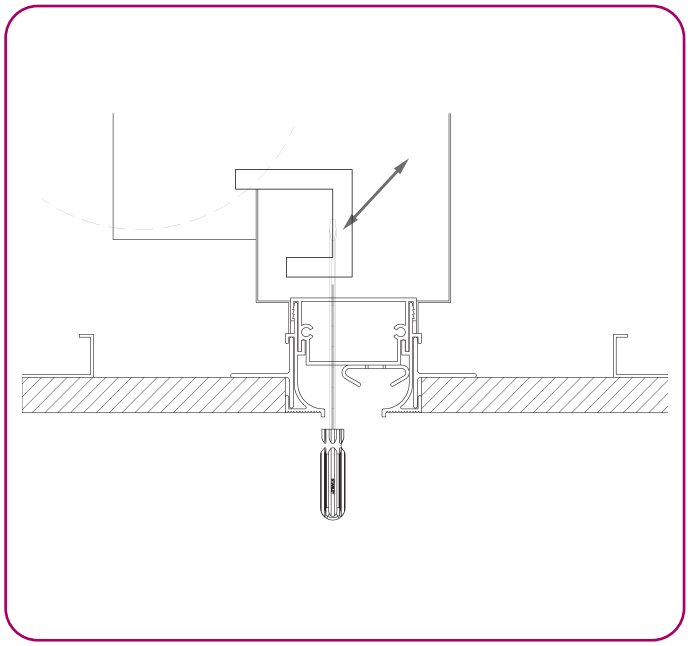

12.- Introduire un tournevis à travers l'orifice de l'ailette et tourner la tige de réglage jusqu'à ce que le clapet se retrouve dans la position souhaitée.

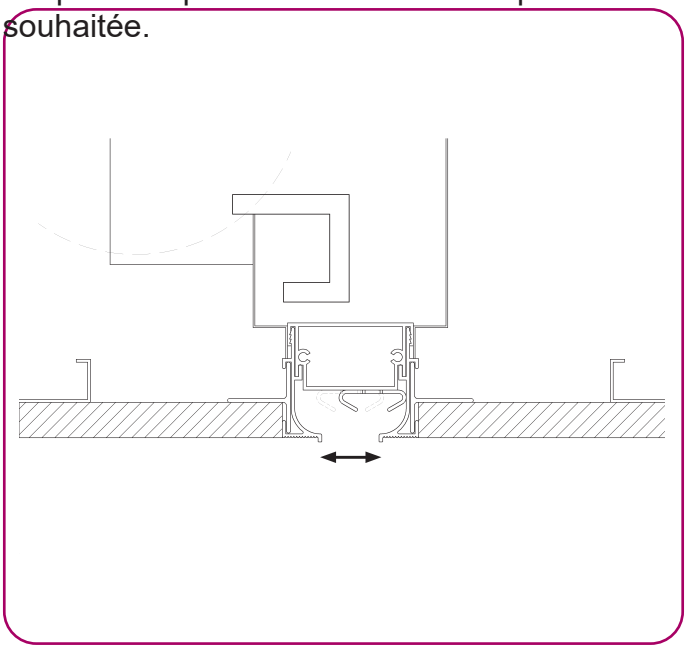

13.- Remettre les bouchons en place sur les orifices utilisés pour régler le clapet.

DF-LIT-E 4.0
Instructions de montage

OPTION B : MONTAGE SUR PLAFOND FERMÉ (DIFFUSEUR)

1.- Faire une découpe dans la plaque de plâtre (dimensions : (S+3) x (L+5)

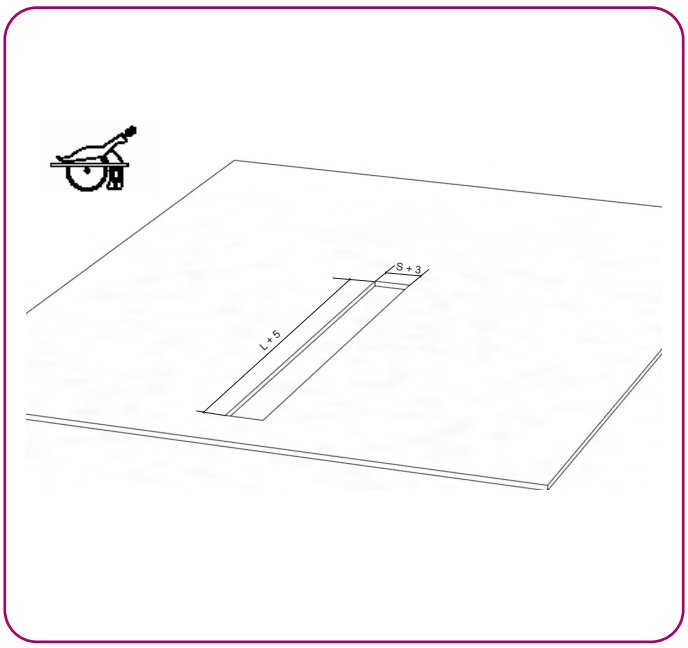

2- Introduire le diffuseur dans l'évidement découpé en l'inclinant et le mettre ensuite en appui contre la plaque.

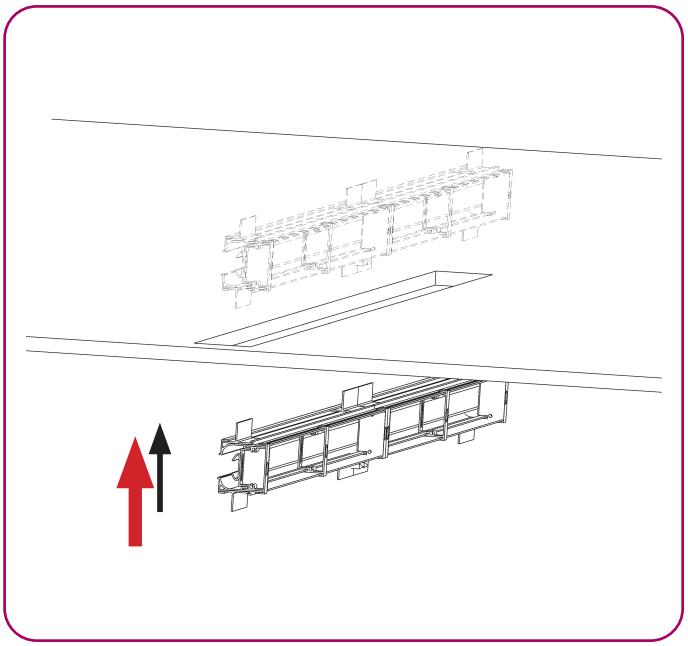

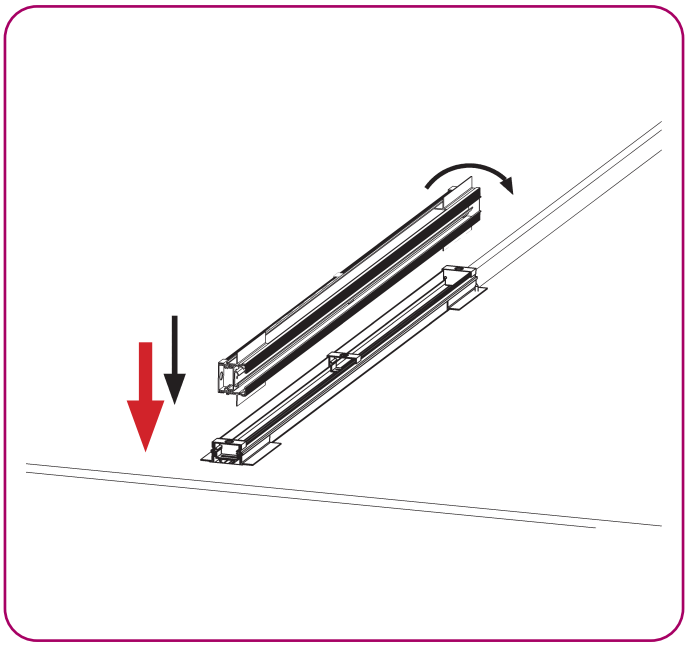

DF-LIT-E 4.0
Instructions de montage

3.- Tirer légèrement sur le diffuseur vers le bas et visser les plaques au profilé de fixation.

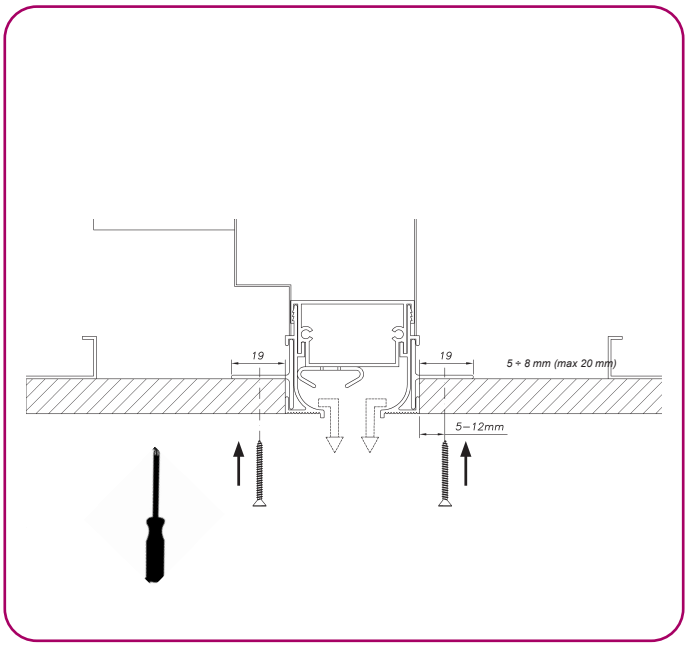

4.- Si plusieurs diffuseurs doivent être alignés les uns à coté des autres, placer le profilé de fixation à environ 60 mm de l'extrémité du diffuseur.

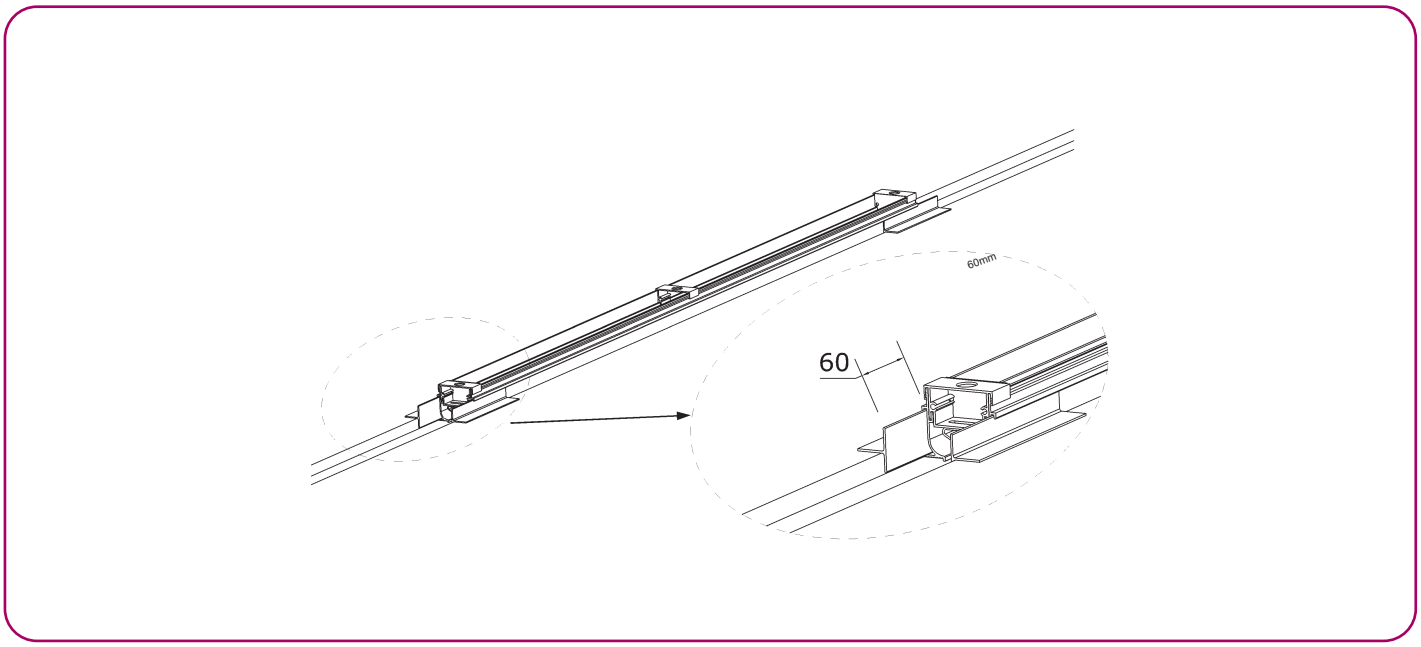

DF-LIT-E 4.0
Instructions de montage

5.- Introduire le diffuseur suivant et l'aligner à l'aide du profilé de fixation. Fixer le tout à la plaque à l'aide de vis (cf. point 3 et 4).

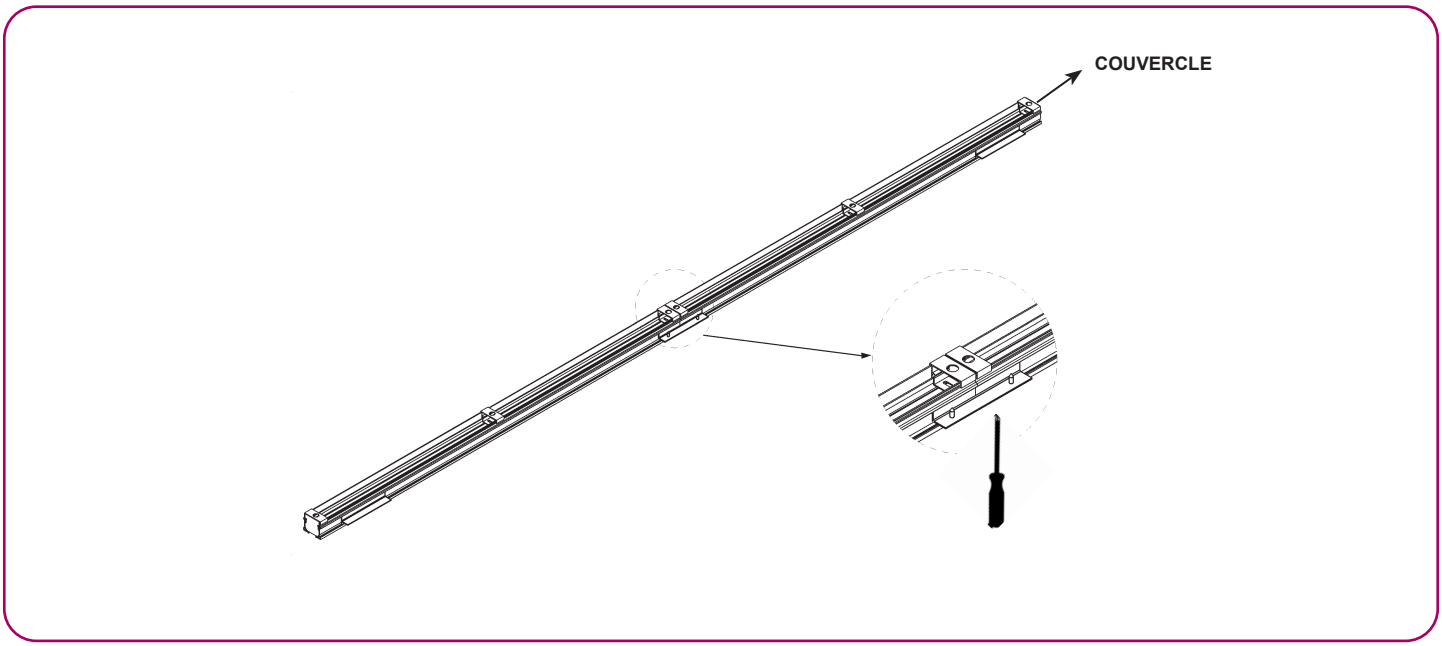

6.- Enduire la surface inférieure du diffuseur contre les plaques de plâtre, appliquer une bande à joint sur la surface enduite et recouvrir le tout d'enduit de finition.

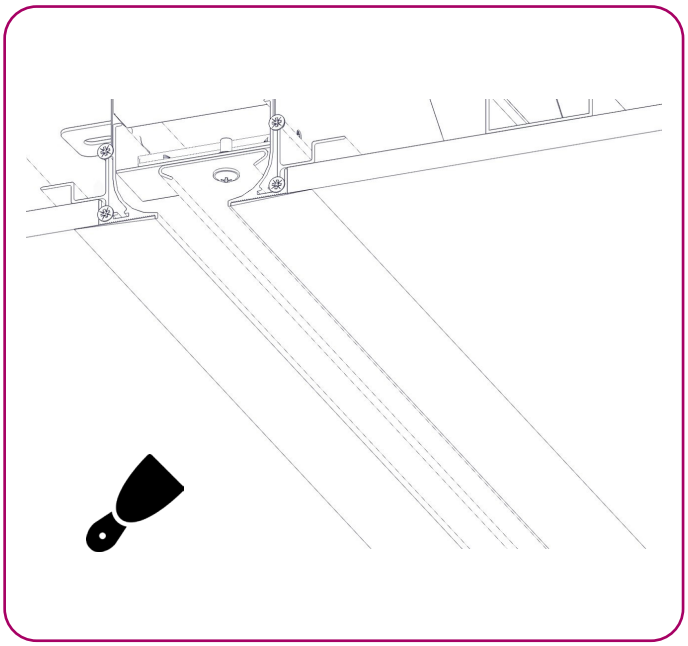

DF-LIT-E 4.0
Instructions de montage

OPTION C : INSTALLATION MURALE (DIFFUSEUR+PLÉNUM)

1.- Définir la ligne du diffuseur au mur et découper la plaque de plâtre à la hauteur souhaitée.

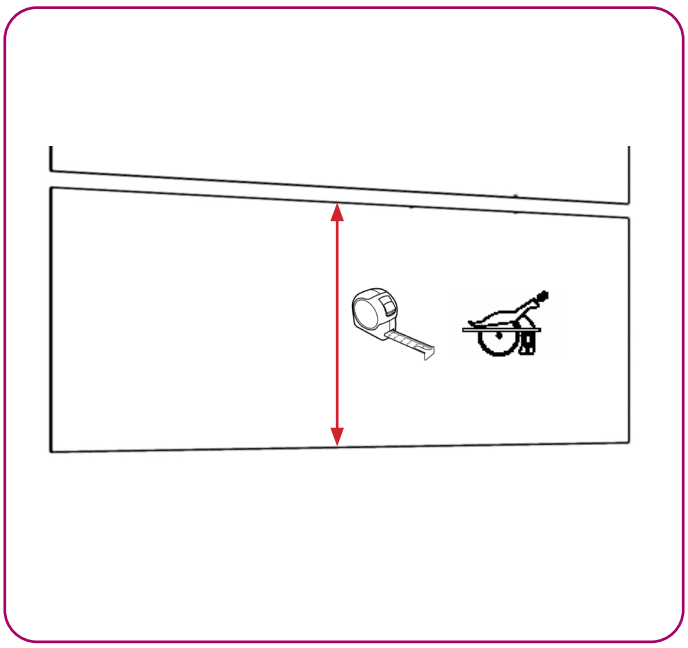

DF-LIT-E 4.0
Instructions de montage

2.- Mettre le diffuseur en appui sur la plaque de plâtre comme illustré sur l'image. Si l'unité est équipée d'un plénum, fixer ce dernier à l'aide d'une tige filetée en utilisant les œillets prévus à cet effet à l'arrière du plénum.

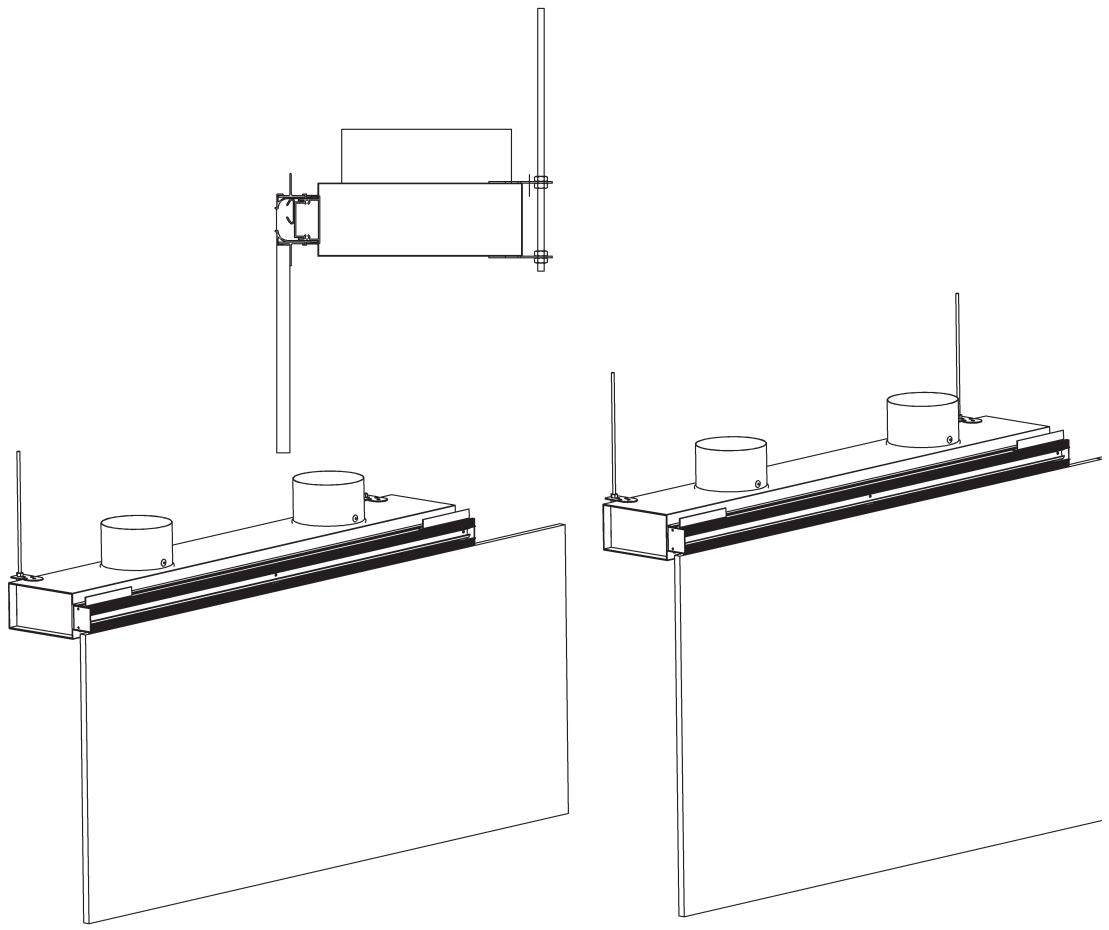

DF-LIT-E 4.0
Instructions de montage

3.- Le profilé de fixation/formation de lignes permet la mise en appui sur des plaques de 12,5 et 15 mm d'épaisseur.

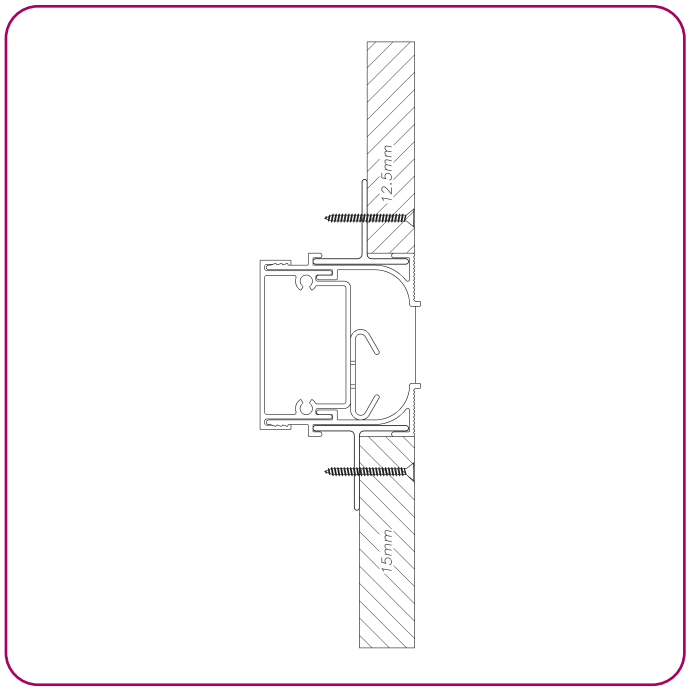

4.- Retenir légèrement le diffuseur et visser les plaques au profilé de fixation.

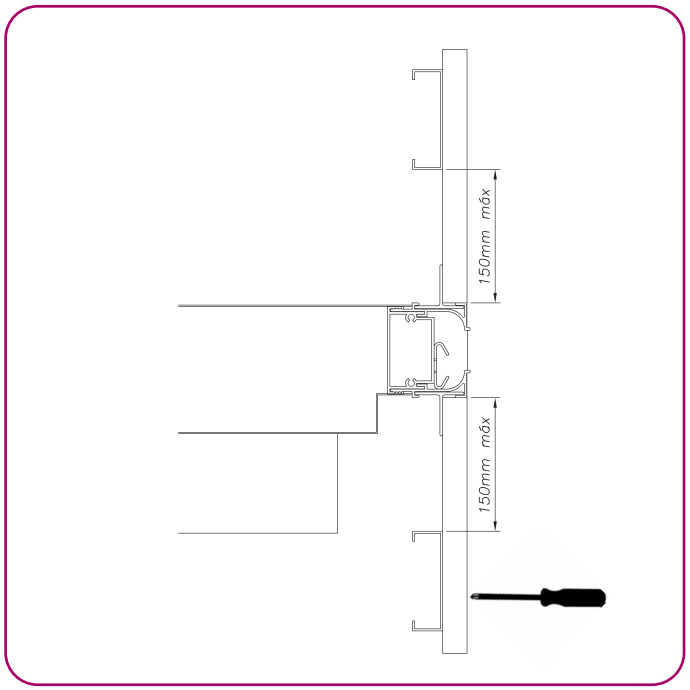

5.- Coller une bande à joint sur la surface inférieure du diffuseur pour ensuite appliquer de l'enduit de base puis de l'enduit de finition.

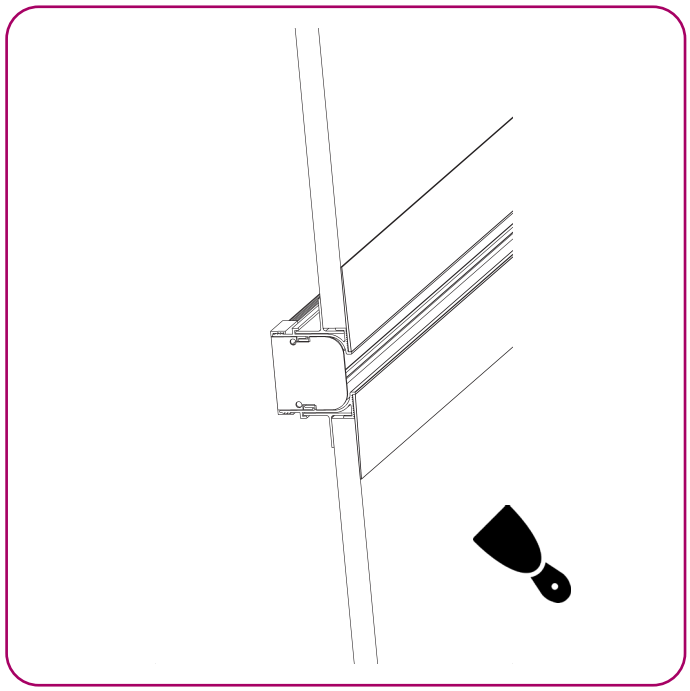

DF-LIT-E 4.0
Instructions de montage

OPTION D : INSTALLATION SUR MUR EN BRIQUE+PLAQUE DE PLÂTRE (DIFFUSEUR+PLÉNUM)

1.- Définir la hauteur d'installation du diffuseur au mur et percer une saignée de (L+5) x (B+5) dans le mur de brique.

2.- Poser le revêtement de plaque de plâtre en prenant soin de réaliser la réservation. Pour ce faire, après avoir posé la plaque et en prenant la saignée du mur de brique pour référence, faire une réservation de (L+5) x (A+3) dans la plaque de plâtre en veillant à la centrer par rapport à la saignée du mur en brique.

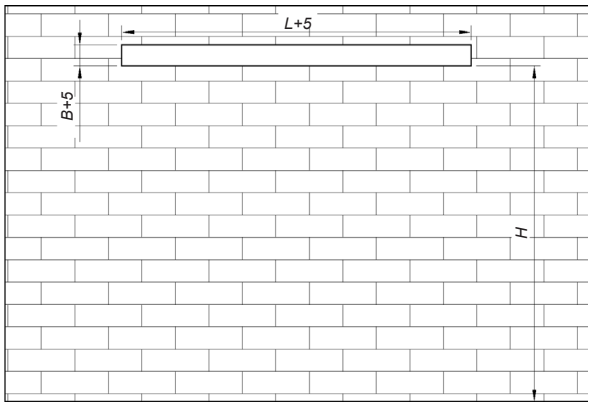

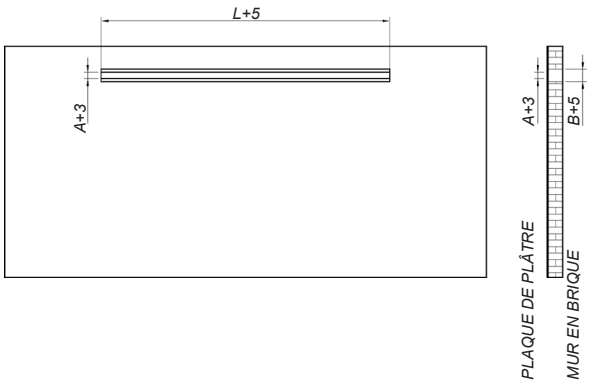

3.- Mettre le diffuseur en appui sur la plaque de plâtre comme illustré sur l'image. Si l'unité est équipée d'un plénum, fixer ce dernier à l'aide d'une tige filetée en utilisant les œillets prévus à cet effet à l'arrière du plénum.

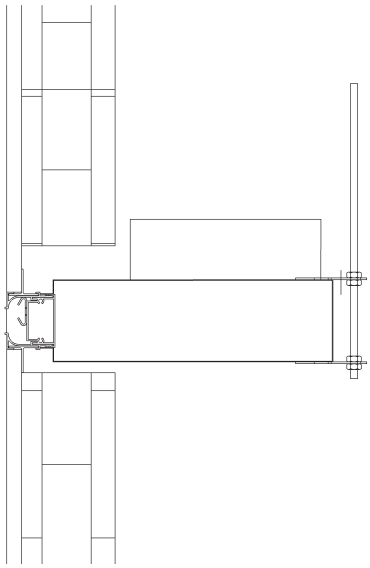

DF-LIT-E 4.0
Instructions de montage

4.- Le profilé de fixation/formation de lignes permet la mise en appui sur des plaques de 12,5 et 15 mm d'épaisseur.

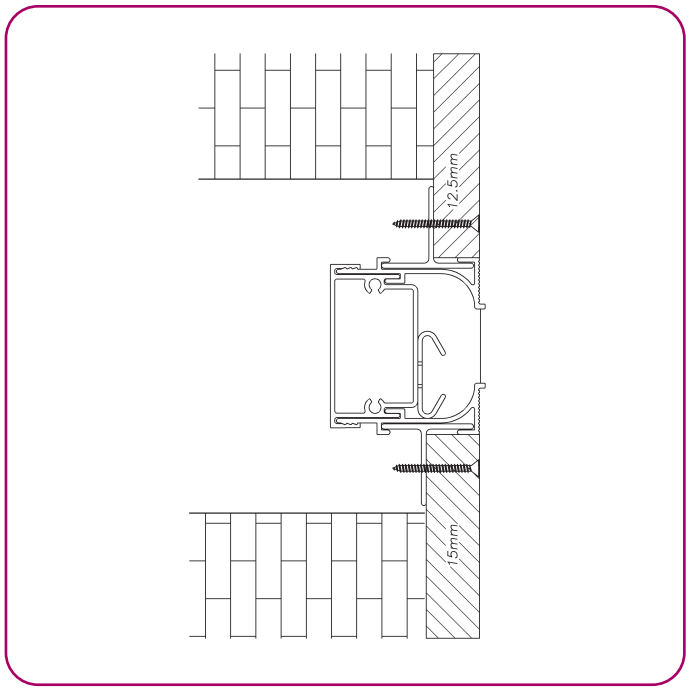

5.- Retenir légèrement le diffuseur et visser les plaques au profilé de fixation.

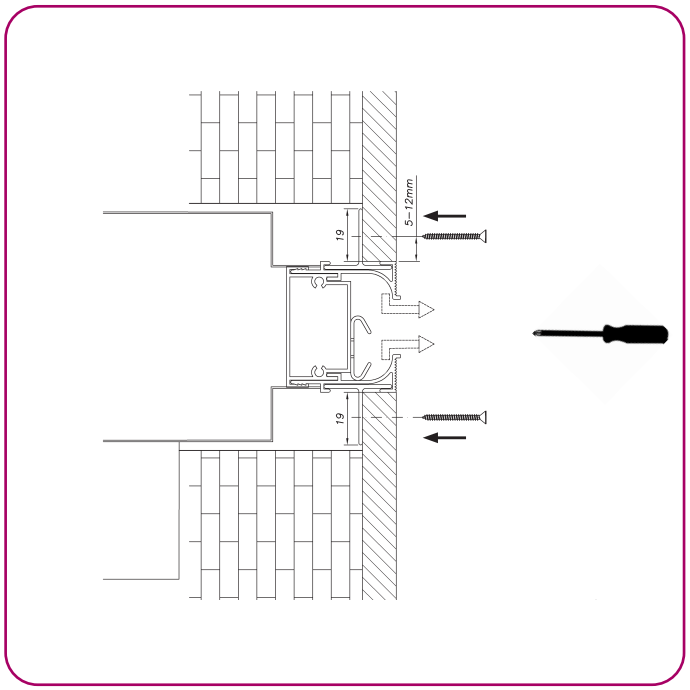

6.- Coller une bande à joint sur la surface inférieure du diffuseur pour ensuite appliquer de l'enduit de base puis de l'enduit de finition.

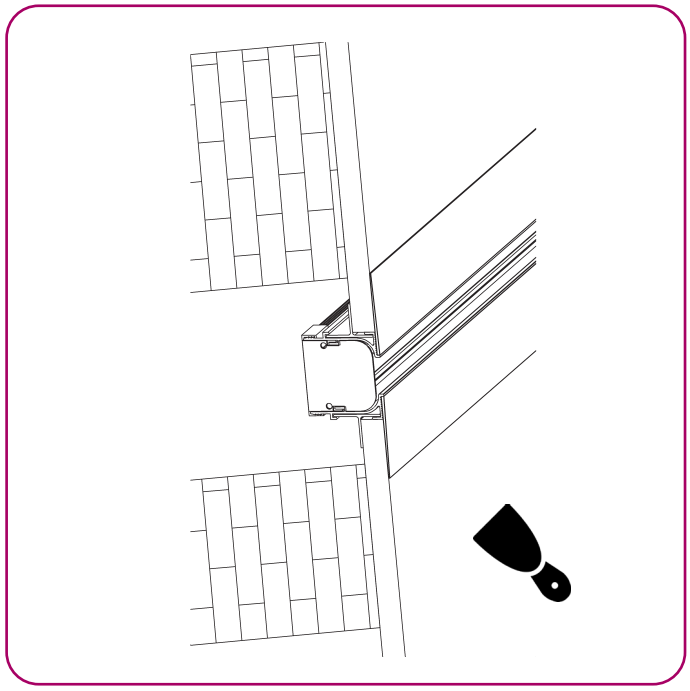

CE CATALOGUE EST PROTÉGÉ PAR LES DROITS DE PROPRIÉTÉ INTELLECTUELLE.
La reproduction partielle ou totale de son contenu est interdite sans autorisation formelle et avérée de KOOLAIR SL.

CFR-IMDFLITE40-0922-00

KOOLAIR, S.L. (Espagne)
Calle Urano, 26
Polig. Ind. nº 2 – La Fuensanta
28936 Móstoles (MADRID)
Tel: +34 91 645 00 33
Fax: +34 91 645 69 62
e-mail comercial: comercial@koolair.com
e-mail Koolair: info@koolair.com

www.koolair.com

Koolair, S.L. se réserve le droit de modifier les données publiées à tout moment.